mindray

HyBase V3

Mesa de operaciones

Versatilidad para todas las disciplinas





www.mindray.com

P/N: ES-LA-HyBase V3-210285X12P-20250116

©2025 Shenzhen Mindray Bio-Medical Electronics Co., Ltd. Todos los derechos reservados.

mindray

healthcare within reach

Una buena mesa de operaciones es fundamental para cualquier intervención. Diseñada para aplicaciones quirúrgicas cada vez más complejas, HyBase V3 requiere menos esfuerzo y tiempo para colocar al paciente de manera segura, cómoda y eficaz, lo que ofrece una solución económica que se ajusta al presupuesto hospitalario.

- Capacidad de carga extrema de hasta 290 kg
- Desplazamiento longitudinal bidireccional de hasta 300 mm (opcional)
- Control remo inalámbrico Bluetooth (opcional)
- Puente renal (opcional)
- Sistema mecánico de frenos para una mayor estabilidad
- Apoya piernas desmontable y plegable con acción neumática
- Protección IPX5 contra chorros de agua desde cualquier dirección

Eficiencia en cada paso

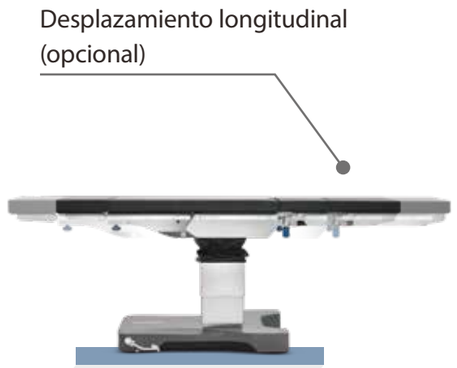





Trendelenburg/
Trendelenburg inverso



Posición Flex/Re-flex
(opcional)



Ajuste de la altura





Eficiencia en cada paso

Control remoto inalámbrico por Bluetooth

Hay disponible como opción un control remoto inalámbrico con iconos intuitivos para controlar diversas funciones lejos de las zonas estériles.



1. Función Flex/Reflex
permite movimientos combinados (opcional).

2. Teclado inteligente retroiluminado
hace visibles el estado de la mesa de operaciones y las teclas de función en la oscuridad.

3. Botón de posición 0
tras finalizar el procedimiento(opcional).

4. Tecnología inalámbrica Bluetooth
para una transmisión de señal más estable y con menos cables en el campo operatorio.

5. Indicador de batería

Versatilidad excepcional para diversas especialidades quirúrgicas

La mesa quirúrgica HyBase V3 dispone de una amplia gama de posibilidades para cubrir la mayoría de las disciplinas quirúrgicas. Esta mesa versátil y robusta puede servir para muchos propósitos.

Ginecología y Urología



Placa de extensión opcional



Desplazamiento longitudinal opcional hacia el lado de los pies



Tablero de transferencia opcional



Apoya piernas desmontable y plegable con acción neumática

Versatilidad excepcional para diversas especialidades quirúrgicas

Desarrollados en estrecha colaboración con los usuarios finales, los accesorios satisfacen la mayoría de las demandas de posicionamiento quirúrgico y ubican a los pacientes de forma óptima, lo que aporta beneficios tanto para los cirujanos como para los pacientes.



Cirugía tiroidea



Cirugía rectal



Cirugía de riñón



Cirugía general



Cirugía oftálmica



Cirugía otorrinolaringológica



Cirugía de brazo o mano



Cirugía ortopédica

Funcionalidad y confiabilidad



Colchoneta de descompresión multicapa (opcional) de 80 mm de grosor



Apoya piernas asistidos por acción neumática

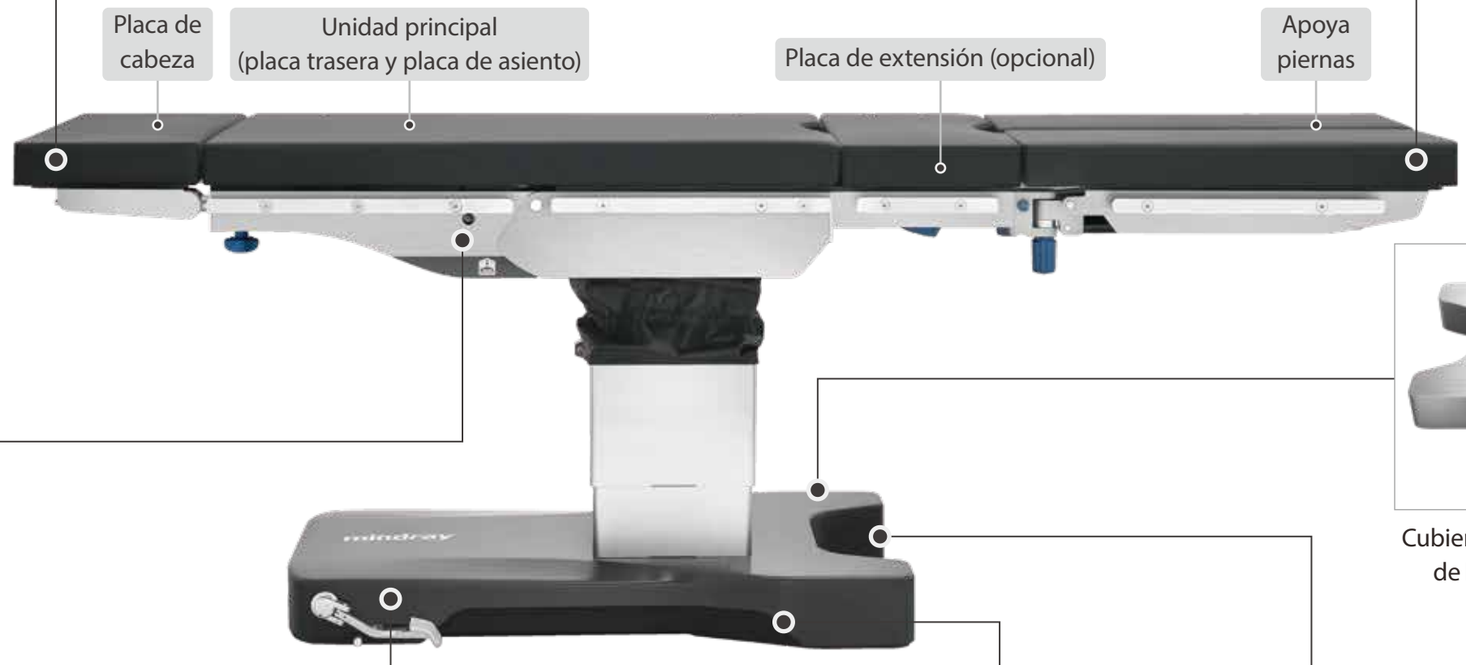



Puente renal incorporado (opcional)



Cubierta de la base de ABS/Cubierta de la base de acero inoxidable (opcional)



Freno mecánico de la base para la máxima seguridad



Excelente acceso clínico



Diseño en forma de U de la base de la mesa